U.S 661

Profil U.S 661 3,01m aluminium anodisé

FAÇADES & MURS

RÉFÉRENCE : **89535**

DESCRIPTION

GÉNÉRAL

Utilisation en intérieur/extérieur : intérieur
Produit lampé/non lampé : NON LED
Fonction(s) : Profil
Coloris : aluminium
Finition de la surface : mat
Matériau : aluminium
Traitement de la surface : anodisé

CARACTÉRISTIQUES TECHNIQUES

Informations complémentaires : Pour installation des bandeaux LED.

DIMENSIONS ET POIDS

Largeur du produit : 17.00 mm
Hauteur du produit : 1.72 cm
Longueur du produit : 301.00 cm
Poids du produit : 670.00 gr

INSTALLATION

Mode de pose/installation : saillie
Type de fixation : clips de fixation

AUTRES INFORMATIONS

Classification marketing : CLASSIC
Durée de garantie : 24
Délai de livraison : 2 Jours

SCHÉMAS TECHNIQUES

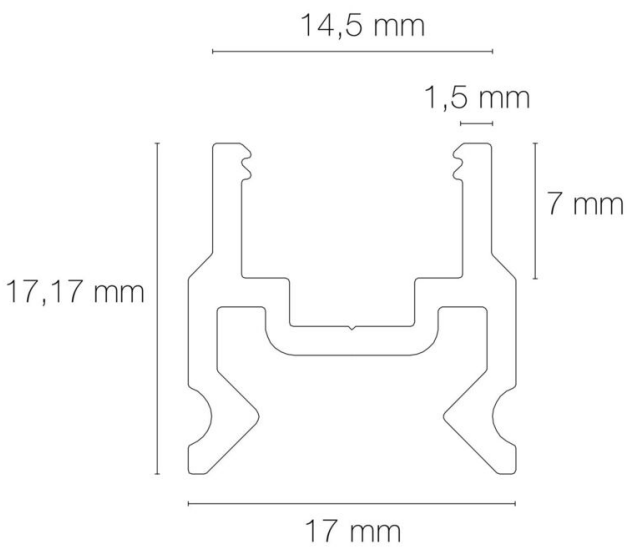

IMAGES

ACCESSOIRES

- Diffuseur opale 3,01m U.S 661 (Référence : *89595*)
- Clips de fixation inox (x10) REG'LED 24-230/RAIL U.S.66 (Référence : *80040*)
- Clip de fixation orientable inox MICRO-NK/PDS-ALU-NK-O/REGULOR (Référence : *89666*)
- Clip de fixation orientable acier REG'LED 24-230/RAIL U.S.66 (Référence : *80041*)
- Clips de fixation orientable acier (x2) REG'LED 24-230/RAIL U.S.66 (Référence : *80042*)
- Profil U.S 664 3,01m aluminium anodisé (Référence : *89539*)

©EUROPOLE - 19 avenue ZAC de Chassagne 69360 Ternay.
www.europole.net
Sous réserve de modifications techniques.