SHARK MICRO-NK

SHARK MICRO-NK alu SM au CM opale 2400K SOFT PERF 24VDC

CUISINES | ESPACES D'ACCUEIL & DE RÉCEPTION | FAÇADES & MURS | JARDINS, TERRASSES & CHEMINEMENTS | RESTAURANTS, CAFÉS, BARS | SALLES DE BAIN

RÉFÉRENCE : **118104OSM**

Sur mesure au cm

DESCRIPTION

GÉNÉRAL

Utilisation en intérieur/extérieur : intérieur
Produit lampé/non lampé : LED
Produit sur-mesure : Oui
Eclairage/balisage : balisage
Coloris : aluminium
Finition de la surface : mat
Matériau : aluminium
Matériau de la verrine : polyuréthane
Traitement de la surface : anodisé
Note efficacité énergétique (ELR) : G

CARACTÉRISTIQUES TECHNIQUES

Alimentation : 24VDC
Classe de protection : III
Dimmable : oui
Type de variation : variation avec alimentation/contrôleur compatible (non inclus)
Couleur de la lumière : blanc
Température(s) de couleur : 2400K
Indice de rendu des couleurs : 90
SDCM McAdam : SDCM3
Puissance : 4,8 W/m
Flux lumineux : 360 lm/m
Efficacité lumineuse : 75
Nombre de LED : 128 LED/m
Nom bandeau LED de la réglette : SOFT PERF
Répartition lumineuse : symétrique
Angle de faisceau/optique : 120°
Type optique/diffuseur/verre : résine opale
Indice de protection contre les chocs : IK10
Durée de vie en heures : 50000
Durée de vie nominale : durée de vie nominale L80 / B10 à 25 ° C
Température de fonctionnement max. : +60°C
Température de fonctionnement min. : -20°C

DIMENSIONS ET POIDS

Largeur du produit : 22.20 mm
Hauteur du produit : 0.60 cm
Largeur d'encastrement : 15.50 mm
Hauteur/profondeur d'encastrement : 5.00 mm
Longueur maximum : 301.00 cm
Poids du produit : 1.76 gr

INSTALLATION

Indice de protection : IP67
Résistance environnement : UV/solvants/abrasion/garantie corrosion 15 ans
Compatible volume sdb : 1
Compatible isolant(s) : non
Walkover : oui
Driveover : non
Type de câblage : 16AWG 2x1,3mm^2
Mode de pose/installation : encastré
Type de fixation : profil d'encastrement/clips de fixation
Précaution(s) d'installation : Installation dans profil aluminium d'encastrement carrelage ou via clips de fixation (non inclus).

AUTRES INFORMATIONS

Classification marketing : PREMIUM
Durée de garantie : 60
Délai de livraison : 10 Jours

SCHÉMAS TECHNIQUES

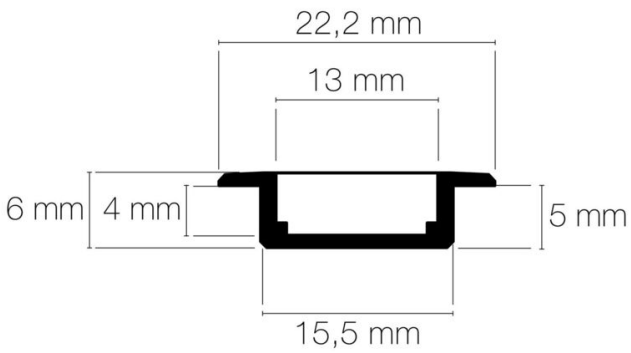

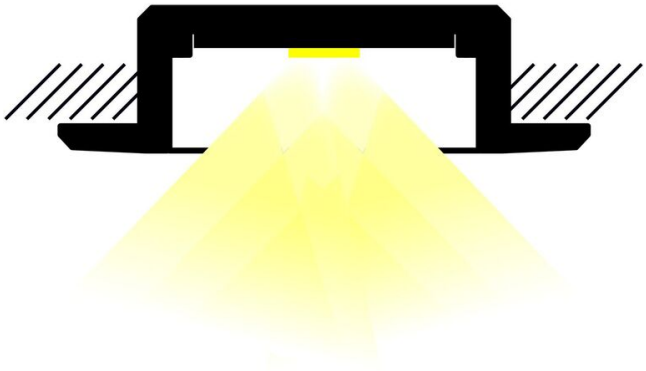

ACCESSOIRES

- Clip de fixation orientable inox MICRO-NK/PDS-ALU-NK-O/REGULOR (Référence : *89666*)
- Clip de fixation orientable gris REGMI (Référence : *89226*)
- Clip de fixation fixe gris REGMI (Référence : *89228*)
- Profil CARRELAGE 1m aluminium (Référence : *89960*)
- Profil CARRELAGE 2m aluminium (Référence : *89970*)
- Profil CARRELAGE 3m aluminium (Référence : *89990*)
- Profil CARRELAGE SM aluminium (Référence : *8990SM*)

©EUROPOLE - 19 avenue ZAC de Chassagne 69360 Ternay.
www.europole.net
Sous réserve de modifications techniques.