# PLAKO R EVO

Pack profils 5x1m PLAKO R EVO alu : diffuseurs, embouts de finition

FAÇADES & MURS

RÉFÉRENCE : **87704**

## DESCRIPTION

### GÉNÉRAL

| |
|---|
| Utilisation en intérieur/extérieur : intérieur |
| Produit lampé/non lampé : NON LED |
| Contenu du pack : Le pack comprend 5 profils de 1m, 5 diffuseurs opales, 5 diffuseurs transparents et 10 embouts de finition. |
| Fonction(s) : Profil |
| Coloris : aluminium |
| Finition de la surface : brut |
| Matériau : aluminium |
| Matériau de la verrine : polycarbonate |

### CARACTÉRISTIQUES TECHNIQUES

| |
|---|
| Angle de faisceau/optique : 120°/70° |
| Type optique/diffuseur/verre : diffuseurs opales et transparents |

### DIMENSIONS ET POIDS

| |
|---|
| Largeur du produit : 16.80 mm |
| Hauteur du produit : 1.20 cm |
| Longueur du produit : 100.00 cm |
| Largeur d'encastrement : 16.80 mm |
| Hauteur/profondeur d'encastrement : 11.00 mm |
| Longueur d'encastrement : 1000.00 mm |
| Poids du produit : 1230.00 gr |

### INSTALLATION

| |
|---|
| Mode de pose/installation : encastré |

### AUTRES INFORMATIONS

| |
|---|
| Classification marketing : CLASSIC |
| Durée de garantie : 24 |
| Délai de livraison : 1 Jour |

## SCHÉMAS TECHNIQUES

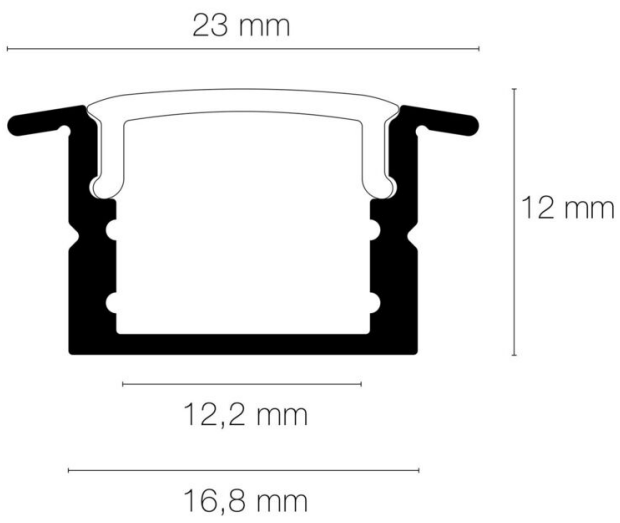


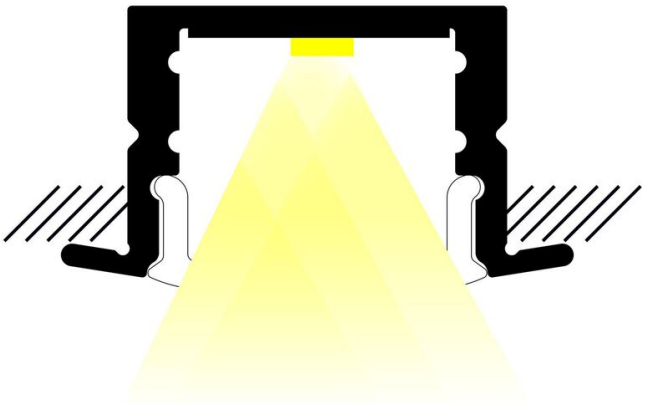

## IMAGES

## ACCESSOIRES

- Embouts (x10) avec et sans passage de câble PLAKO R EVO gris (Référence : *87793*)