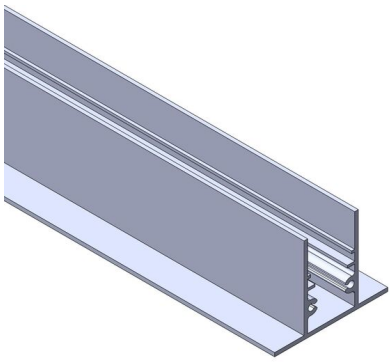

HR-ALU - PROFIL D'ENCASTREMENT

HR-ALU - profil d'encastrement 1m aluminium

FAÇADES & MURS | JARDINS, TERRASSES & CHEMINEMENTS

RÉFÉRENCE : **89964**

DESCRIPTION

GÉNÉRAL

Utilisation en intérieur/extérieur : intérieur/extérieur

Produit lampé/non lampé : NON LED

Fonction(s) : Profil d'encastrement

Coloris : aluminium

Finition de la surface : brut

Matériau : aluminium

Traitement de la surface : anodisé

CARACTÉRISTIQUES TECHNIQUES

Informations complémentaires : Pour installation des réglettes LED.

DIMENSIONS ET POIDS

Largeur du produit : 46.20 mm

Hauteur du produit : 3.50 cm

Longueur du produit : 100.00 cm

Largeur d'encastrement : 22.20 mm

Hauteur/profondeur d'encastrement : 35.00 mm

Longueur d'encastrement : 1000.00 mm

Longueur maximum : 300.00 cm

Poids du produit : 587.00 gr

INSTALLATION

Mode de pose/installation accessoires : en encastré

Walkover : oui

Driveover : non

Mode de pose/installation : encastré

Type de fixation : profil d'encastrement

AUTRES INFORMATIONS

Classification marketing : PREMIUM

Durée de garantie : 60

Délai de livraison : 2 Jours

SCHÉMAS TECHNIQUES

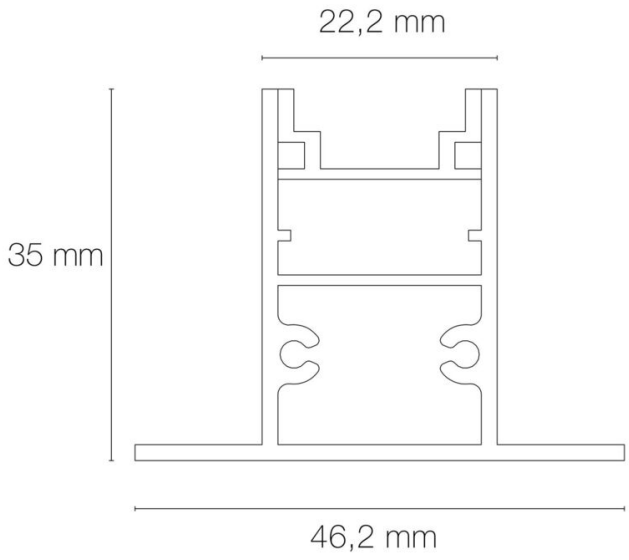

IMAGES

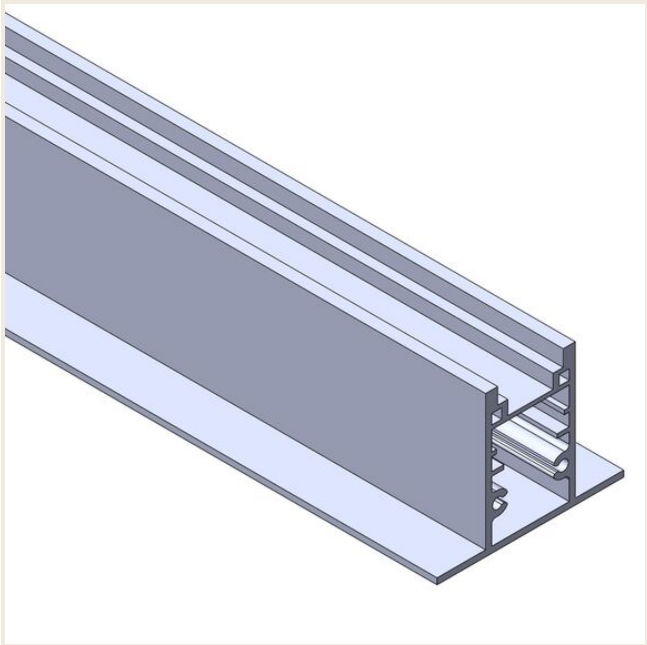

©EUROPOLE - 19 avenue ZAC de Chassagne 69360 Ternay.
www.europole.net
Sous réserve de modifications techniques.