ELIOS SOLAR

ELIOS SOLAR gris anthracite 3000K 300lm 2,5W 120°

FAÇADES & MURS | JARDINS, TERRASSES & CHEMINEMENTS

RÉFÉRENCE : **67000**

DESCRIPTION

GÉNÉRAL

- Utilisation en intérieur/extérieur : extérieur
- Produit lampé/non lampé : LED
- Eclairage/balisage : éclairage
- Coloris : gris anthracite
- Finition de la surface : mat
- Matériau : aluminium de fonderie
- Matériau de la verrine : verre trempé
- Traitement de la surface : corps traité anticorrosion
- Produit à détection : oui
- Type de détection : Infrarouge
- Produit solaire : Oui

CARACTÉRISTIQUES TECHNIQUES

- Alimentation : Solaire
- Classe de protection : III
- Dimmable : non
- Couleur de la lumière : blanc
- Température(s) de couleur : 3000K
- Indice de rendu des couleurs : >80
- SDCM McAdam : SDCM5
- Puissance : 2,5 W
- Flux lumineux : 300 lm
- Efficacité lumineuse : 120
- Nombre de LED : 30 LED
- Répartition lumineuse : symétrique
- Angle de faisceau/optique : 120°
- Type optique/diffuseur/verre : optique translucide
- Réglabilité : fixe
- Indice de protection contre les chocs : IK08
- Commande à distance : non
- Durée de vie en heures : 50000
- Durée de vie nominale : durée de vie nominale L80 / B10 à 25 ° C
- Température de fonctionnement max. : +45°C
- Température de fonctionnement min. : 0°C
- Informations complémentaires : Capteur de luminosité et capteur de mouvement intégrés. Zone de détection : 7m. Batterie Li-ion remplaçable. Recharge de la batterie : 6-7h.
- Batterie remplaçable : oui
- Type de batterie : lithium

DIMENSIONS ET POIDS

- Largeur du produit : 146.00 mm
- Hauteur du produit : 9.50 cm
- Longueur du produit : 19.60 cm
- Poids du produit : 880.00 gr

INSTALLATION

- Indice de protection : IP65
- Résistance environnement : garantie corrosion 10 ans
- Submersible : non
- Mode de pose/installation : en applique

AUTRES INFORMATIONS

- Classification marketing : PREMIUM
- Durée de garantie : 60
- Délai de livraison : 1 Jour

SCHÉMAS TECHNIQUES

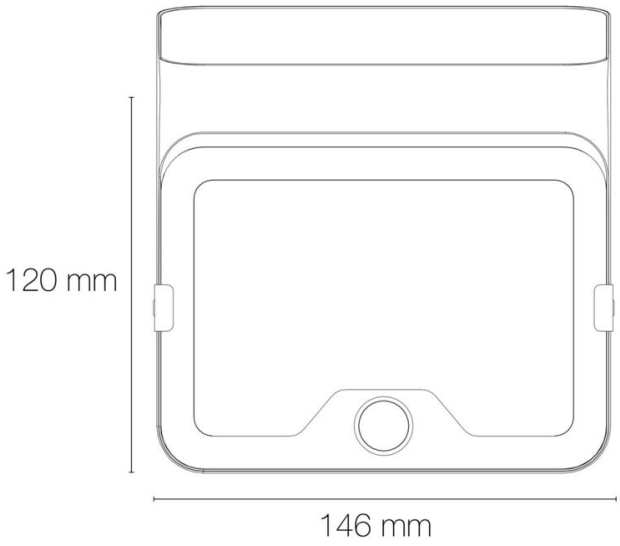

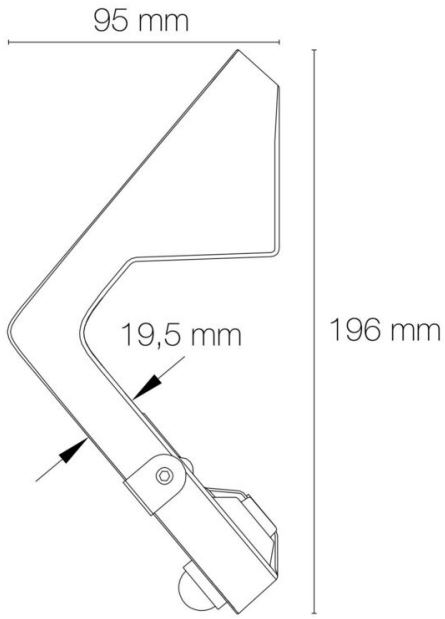

IMAGES

ACCESSOIRES

- Accessoire ELIOS SOLAR 2,5W : Batterie remplaçable Li-ion 2200mAh 3,7VDC (Référence : *6780*)