# EASILED MASTER STATION 12/24

Emetteur mural 12/24 HF/DMX variation monochrome 4 zones

RÉFÉRENCE : **45227**

## DESCRIPTION

### GÉNÉRAL

| |
|---|
| Utilisation en intérieur/extérieur : intérieur |
| Produit lampé/non lampé : NON LED |
| Fonction(s) : Commande murale pour produits LED monochromes : variation d'intensité lumineuse. |
| Coloris : blanc |
| Protocole utilisé : DMX/EASILED RF |

### CARACTÉRISTIQUES TECHNIQUES

| |
|---|
| Tension d'entrée : 12VDC/24VDC |
| Classe de protection : III |
| Dimmable : oui |
| Type de variation : variation RF |
| W |
| Commande à distance : non |
| Transmission de signal : Filaire/Radio HF |
| Nombre d'entrée(s) primaire(s) : 1 |
| Nombre de sorties physiques : 1 |
| Nombre de canaux : 1 |
| Nombre de zones indépendantes : 4 |
| Température de fonctionnement max. : +50°C |
| Température de fonctionnement min. : -20°C |
| Informations complémentaires : Compatible avec contrôleurs EASILED et contrôleurs DMX 12/24. |

### DIMENSIONS ET POIDS

| |
|---|
| Largeur du produit : 86.00 mm |
| Hauteur du produit : 2.91 cm |
| Longueur du produit : 8.60 cm |
| Poids du produit : 210.00 gr |

### INSTALLATION

| |
|---|
| Indice de protection : IP20 |
| Compatible isolant(s) : non |

### AUTRES INFORMATIONS

| |
|---|
| Classification marketing : CLASSIC |
| Durée de garantie : 24 |
| Délai de livraison : 2 Jours |
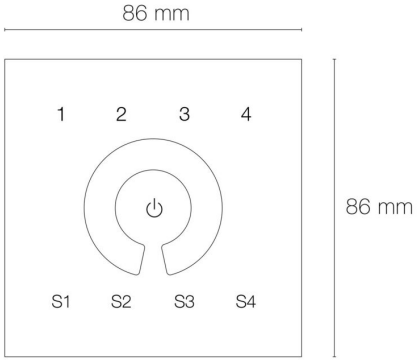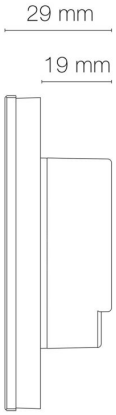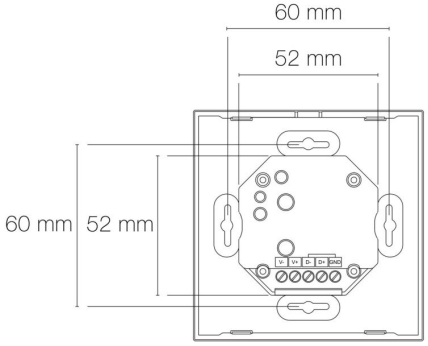
# SCHÉMAS TECHNIQUES