DMX 12/24

Contrôleur DMX 12/24 variation/RGB IP20

RÉFÉRENCE : **45120**

DESCRIPTION

GÉNÉRAL

Utilisation en intérieur/extérieur : intérieur

Produit lampé/non lampé : NON LED

Fonction(s) : Contrôleur pour appareils LED monochromes, TW, RGB et RGBW : variation d'intensité lumineuse, changement de température de couleur et de couleur de LED.

Coloris : blanc

Protocole utilisé : DMX

CARACTÉRISTIQUES TECHNIQUES

Tension d'entrée : 12VDC/24VDC

Tension de sortie : 12VDC/24VDC

Classe de protection : III

Dimmable : oui

Type de variation : variation DMX

Courant d'entrée : 20A

Courant de sortie : 20A

Puissance de sortie : 240/480 W

Commande à distance : non

Transmission de signal : Filaire

Nombre d'entrée(s) primaire(s) : 4

Nombre de sorties physiques : 1

Nombre de canaux : 4

Température de fonctionnement max. : +50°C

Température de fonctionnement min. : -20°C

Informations complémentaires : Compatible avec commandes murales EASILED MASTER STATION 12/24 et DMX MASTER.

DIMENSIONS ET POIDS

Largeur du produit : 178.00 mm

Hauteur du produit : 2.10 cm

Longueur du produit : 5.70 cm

Poids du produit : 140.00 gr

INSTALLATION

Indice de protection : IP20

Compatible isolant(s) : non

AUTRES INFORMATIONS

Classification marketing : PREMIUM

Durée de garantie : 60

Délai de livraison : 1 Jour

SCHÉMAS TECHNIQUES

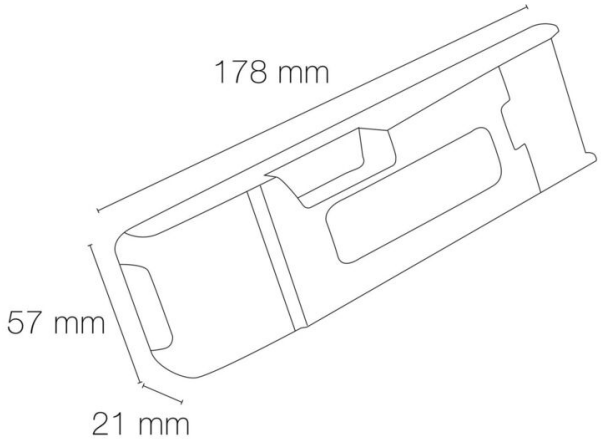

©EUROPOLE - 19 avenue ZAC de Chassagne 69360 Ternay.
www.europole.net
Sous réserve de modifications techniques.