CONNECT SLIM BANDEAU-CÂBLE

Connectique rapide 2 pôles linéaire 12/24V de 8mm : Bandeau - câble

RÉFÉRENCE : **42193**

DESCRIPTION

GÉNÉRAL

Utilisation en intérieur/extérieur : intérieur
Produit lampé/non lampé : NON LED
Fonction(s) : Connectique bandeau/câble
Coloris : blanc
Matériau : plastique/métal
Vendu par (qté) : vendu à l'unité

CARACTÉRISTIQUES TECHNIQUES

Largeur du bandeau LED compatible : 8 mm
Tension d'entrée : 12VDC/24VDC
Ampérage maximum : 5.00 A
Nombre de pôles : 2

DIMENSIONS ET POIDS

Poids du produit : 25.00 gr

INSTALLATION

Indice de protection : IP20
Type de fixation : clippage
Précaution(s) d'installation : Installation dans un profil aluminium possible. Fixation sans soudure par simple clip. Compatible avec bandeaux LED 12/24V jusqu'à 140 LED/m.

AUTRES INFORMATIONS

Classification marketing : CLASSIC
Durée de garantie : 24
Délai de livraison : 2 Jours

SCHÉMAS TECHNIQUES

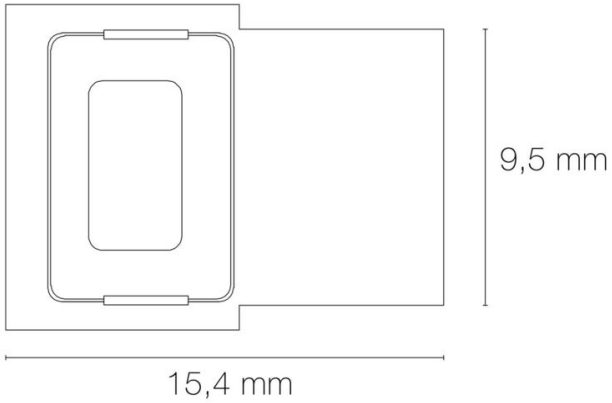

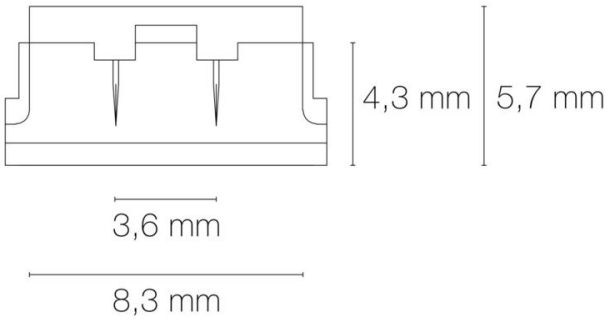

IMAGES