BLADE - EMBOUT

Embout sans passage de câble BLADE alu diffuseur plat.

RÉFÉRENCE : **89281**

DESCRIPTION

GÉNÉRAL

Utilisation en intérieur/extérieur : intérieur	
Produit lampé/non lampé : NON LED	
Fonction(s) : Embout de finition	
Forme diffuseur : pour diffuseur plat	
Coloris : aluminium	
Finition de la surface : mat	
Matériau : aluminium	
Vendu par (qté) : vendu à l'unité	
Passage de câble : sans passage de câble	

DIMENSIONS ET POIDS

Poids du produit : 3.00 gr	

AUTRES INFORMATIONS

Classification marketing : PREMIUM	
Durée de garantie : 60	
Délai de livraison : 2 Jours	

SCHÉMAS TECHNIQUES

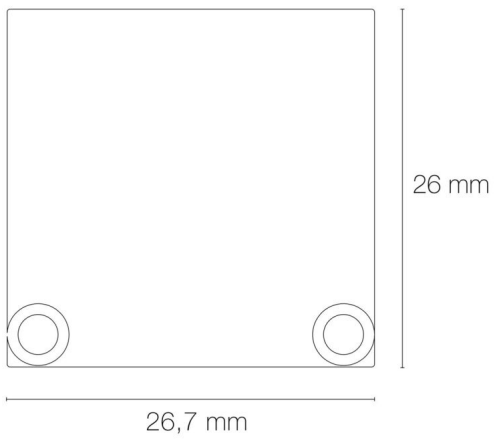

IMAGES

©EUROPOLE - 19 avenue ZAC de Chassagne 69360 Ternay.
www.europole.net
Sous réserve de modifications techniques.