ANOVI UNIVERSAL BOXE

Plafonnier ANOVI UNIVERSAL BOXE LED 120mm SWITCH rond noir mat

CHAMBRES & CIRCULATIONS | ESPACES D'ACCUEIL & DE RÉCEPTION | RESTAURANTS, CAFÉS, BARS

RÉFÉRENCE : **29001016**

DESCRIPTION

GÉNÉRAL

Utilisation en intérieur/extérieur : intérieur
Norme RE : non
Produit Lampé/non lampé : LED
Eclairage/balisage : éclairage
Optique dichroïque : oui
Forme : rond
Coloris : noir mat
Finition de la surface : mat
Matériau : aluminium
Matériau de la verrine : polycarbonate
Traitement de la surface : sans traitement
Note efficacité énergétique (ELR) : F

CARACTÉRISTIQUES TECHNIQUES

Alimentation : 230VAC/27VDC
Classe de protection : II/III
Dimmable : oui
Type de variation : variation TRIAC
Fréquence entrée HZ : 50-60Hz
Couleur de la lumière : blanc
Température(s) de couleur : 2700K/3000K/4000K
Indice de rendu des couleurs : 90
SDCM McAdam : SDCM5
Puissance : 6 W
Flux lumineux : 500/525/600 lm
Efficacité lumineuse : 88
Répartition lumineuse : symétrique
Angle de faisceau/optique : 60°
Type optique/diffuseur/verre : nid d'abeille basse luminance
Réglabilité : fixe
Durée de vie en heures : 35000
Durée de vie nominale : durée de vie nominale L70 / B10 à 25 ° C
Température de fonctionnement max. : +40°C
Température de fonctionnement min. : -20°C
Monté avec technologie : LED'UP UNIVERSAL SWITCH
Informations complémentaires : S'adapte à vos envies grâce à sa déclinaison d'accessoires : de multiples possibilités de finitions d'anneaux.

DIMENSIONS ET POIDS

Diamètre externe du produit : 66.00 mm
Hauteur du produit : 12.00 cm
Diamètre d'encastrement du produit : 45.00 mm
Hauteur/profondeur d'encastrement : 23.00 mm
Poids du produit : 411.44 gr

INSTALLATION

Indice de protection : IP20
Compatible volume sdb : non
Compatible isolant(s) : soufflés et rouleaux
Précâblage : câblé de 160mm
Type de câblage : H05S-K
Mode de pose/installation : encastré/saillie
Type de fixation : ressorts de fixation/se visse sur le support
Précaution(s) d'installation : Installation sous faux-plafond.

AUTRES INFORMATIONS

Classification marketing : PREMIUM
Durée de garantie : 60
Délai de livraison : 2 Jours

SCHÉMAS TECHNIQUES

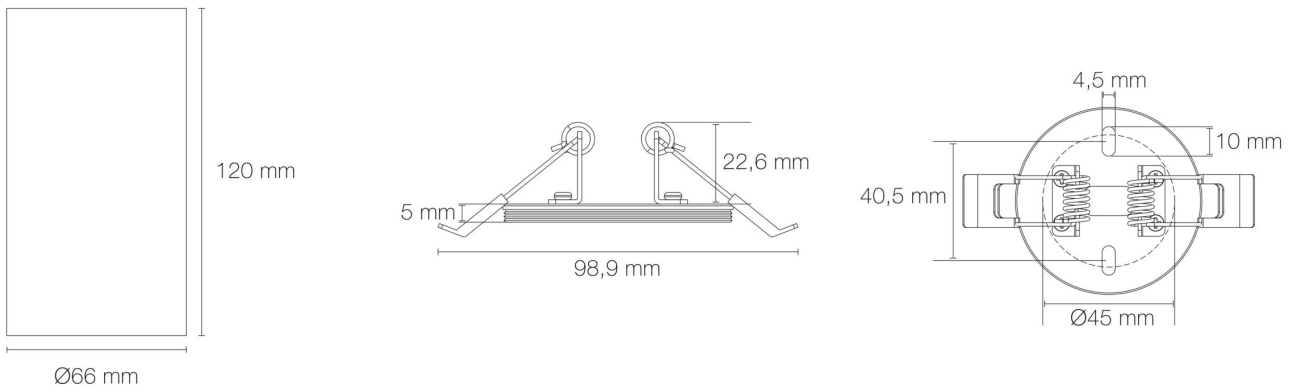

IMAGES

ACCESSOIRES

- Anneau décoratif ANOVI UNIVERSAL rond doré (Référence : *2906*)
- Anneau décoratif ANOVI UNIVERSAL rond cuivre (Référence : *2907*)
- Anneau décoratif ANOVI UNIVERSAL rond aluminium laqué (Référence : *2903*)
- Anneau décoratif ANOVI UNIVERSAL rond blanc mat (Référence : *2900*)
- Anneau décoratif ANOVI UNIVERSAL rond noir mat (Référence : *2905*)

©EUROPOLE - 19 avenue ZAC de Chassagne 69360 Ternay.
www.europole.net
Sous réserve de modifications techniques.