YAKO SLIM DETECT

EUROPOLE - 19, avenue ZAC de Chassagne - 69360 TERNAY - Tél. : +33 (0)4 72 49 80 49 - Fax : +33 (0)4 72 24 73 42 - www.europole.net

FR

AVERTISSEMENT : L'installation doit être réalisée par des personnes qualifiées en respectant les normes et règlementations en vigueur. Il est rappelé que la décision d'installation des produits dans un environnement compatible et conforme aux normes et règles de l'art, est de la responsabilité pleine et entière de l'acheteur et de l'installateur. Lisez et respectez les instructions avant d'installer, de mettre sous tension ou d'utiliser les produits. Nous déclinons toute responsabilité résultant d'une mise en œuvre ou d'une installation inappropriée des produits.
Les appareils ne doivent pas être modifiés, même partiellement, faute de quoi la garantie ne pourra s'appliquer.
IMPORTANT : Toujours couper le courant au niveau du réseau avant chaque opération d'installation ou de maintenance.

1. SPÉCIFICATIONS TECHNIQUES

Caractéristiques électriques d'entrée : 230 VAC, 50-60 Hz
Températures de fonctionnement : - 20 / + 40°
Installations : sans démontage avec patère déportée, câblé 1,5m H05RN-F, 3G1mm²
Matériaux : aluminium de fonderie et verre trempé
Détecteur : détecteur de mouvement intégré, technologie infrarouge avec réglage des différents modes par télécommande (télécommande et pile fournies).

2. PRECAUTIONS D'INSTALLATIONS

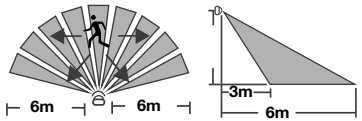

3. INSTALLATION

EN

WARNING: The installation must be carried out by qualified persons in accordance with the standards and regulations in force. It is recalled that the decision to install the products in an environment compatible and in compliance with the standards and good practices is the full responsibility of the buyer and the installer. Read and follow the instructions before installing, powering on or using the products. We do not accept any liability resulting from improper implementation or installation of the products.
The devices must not be modified, even partially, otherwise the warranty will not apply.
IMPORTANT: Always turn off the power to the network before each installation or maintenance operation.

1. TECHNICAL SPECIFICATIONS

Electrical input characteristics: 230 VAC, 50-60 Hz
Operating temperatures: -20°/+40°
Installations: without dismantling with offset base unit, wired 1.5 m H05RN-F, 3G1mm2
Materials: cast aluminium and tempered glass
Detector: integrated motion detector, infra-red technology with different remote control modes (remote control and battery included).

2. INSTALLATION PRECAUTIONS

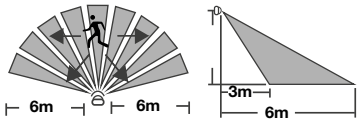

3. INSTALLATION

NL

WAARSCHUWING: Mag alleen door gekwalificeerde personen worden geïnstalleerd, die de geldende normen en voorschriften naleven. Wij willen eraan herinneren dat de koper en de installateur algeheel verantwoordelijk en aansprakelijk zijn wat betreft de beslissing om producten in een omgeving te installeren die aan de normen en voorschriften voldoet. Wij verzoeken u de instructies te lezen alvorens met de installatie te beginnen, het product aan de stroom aan te sluiten of te gebruiken. Wij kunnen niet aansprakelijk worden gesteld voor producten die op verkeerde wijze worden gebruikt of niet conform zijn geïnstalleerd. De apparaten mogen niet worden gewijzigd, ook al betreft het slechts een gedeeltelijke wijziging: gebeurt dit toch dan vervalt de garantie.
BELANGRIJK: Voor installatie of onderhoud moet de elektriciteit altijd worden uitgezet.

1. TECHNISCHE SPECIFICATIES

Ingangsspanning: 230 VAC, 50-60 Hz
Bedrijfstemperatuur: - 20 / + 40°
Installatie: zonder demontage met excentrisch bevestigingspunt, 1,5 m bekabeld met H05RN-F, 3G1mm2
Materiaal: gietaluminium en gehard glas
Detector: geïntegreerde bewegingsdetector, infraroodtechnologie met instelling van de verschillende modi door middel van afstandsbediening (afstandsbediening en batterijen meegeleverd).

2. VOORZORGSMAATREGELEN VOOR INSTALLATIE

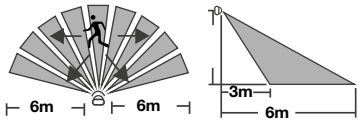

3. INSTALLATIE

1

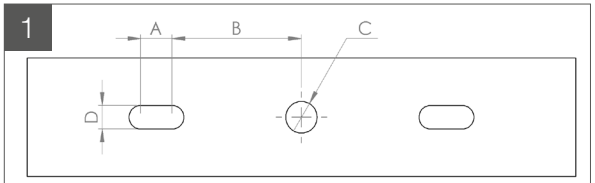

	A	B	C	D
10W	15	27,2	Ø8,5	8,5
20W	15	37	Ø8,5	8,5
30W	15	37	Ø8,5	8,5
50W	15	52	Ø8,5	8,5

2

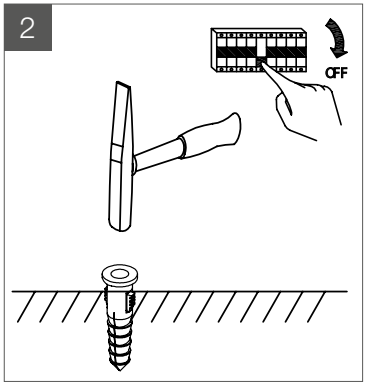

3

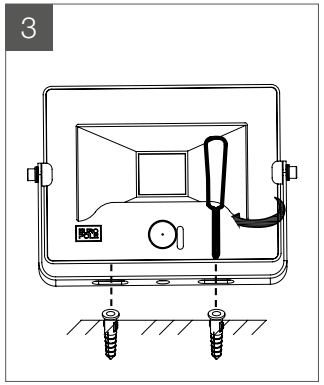

4

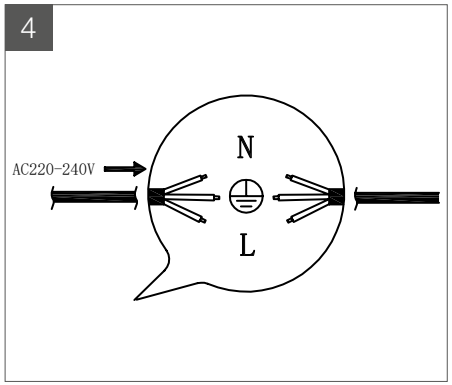

5

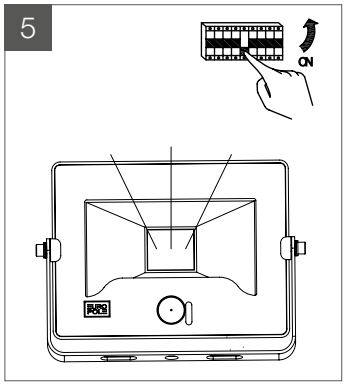

6 **Allumer le projecteur / Switch on the spotlight / Zet het spotlight aan**

Portée de la télécommande <2m / Remote control range < 2 m / Bereik van de afstandsbediening < 2 m

Attendre 12 à 15 sec après le branchement du projecteur avant d'utiliser la télécommande/ Wait 12 to 15 seconds after switching on the spotlight before using the remote control/ Wacht 12 tot 15 seconden na de aansluiting van de lamp om de afstandsbediening te gebruiken.

Allumer le projecteur en appuyant sur «ON» avant de programmer / Switches on the spotlight by pressing "ON" before programming / Druk op «ON» om het spotlight aan te zetten voordat u begint te programmeren

7 **Programmer le projecteur / Programming the spotlight / Het spotlight programmeren:**

Mode Jour : le projecteur s'allume de jour ou de nuit si l'éclairage est <2000Lux et s'il détecte une personne, un animal ou un véhicule en mouvement. / **Day Mode**: The spotlight comes on during the day or night if the light is <2000Lux and if it detects a moving person, animal or vehicle / **Dagmodus**: De lamp brandt zowel overdag als 's nachts indien de lichtinval <2000 Lux bedraagt en wanneer ze bewegende personen, dieren of voertuigen detecteert.

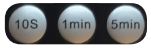

Réglage de la temporisation : 10s, 1min ou 5min / **Adjusting the time delay**: 10 s, 1 min or 5 min / **Wachttijd instellen**: 10 s, 1 min of 5 min

Mode Nuit : le projecteur s'allume si l'éclairage est <100±50Lux et qu'il détecte une personne, un animal ou un véhicule en mouvement / **Night Mode**: the spotlight turns on if the lighting is <100±50Lux and it detects a moving person, animal or vehicle. / **Nachtmodus**: Het spotlight begint te branden als de lichtsterkte zwakker is dan <100±50Lux en er een persoon, dier of voertuig in beweging wordt gedetecteerd.

ON : Le projecteur s'allume 2h ou jusqu'à la prochaine opération de programmation / **ON**: The spotlight turns on for 2 h or until the next programming operation / **ON**: Het spotlight blijft gedurende 2 uur branden of tot de volgende programmering
OFF : Eteindre le projecteur / **OFF**: Turn off the spotlight / **OFF**: Het spotlight wordt uitgezet.

RÉFÉRENCES CONCERNÉES
CONCERNED REFERENCES
RELEVANTE REFERENTIES

	10W	20W	30W	50W
●	49010	49020	49030	49050
	49011	49021	49031	49051
○	49110	49120	49130	49150
	49111	49121	49131	49151

YAKO SLIM DETECT

EUROPOLE - 19, avenue ZAC de Chassagne - 69360 TERNAY - Tél. : +33 (0)4 72 49 80 49 - Fax : +33 (0)4 72 24 73 42 - www.europole.net

ES

ADVERTENCIA: La instalación debe realizarla una persona debidamente cualificada, y con arreglo a la normativa y reglamentación vigentes. Le recordamos que la decisión de instalar los productos en un entorno compatible y conforme a las normas de la profesión es responsabilidad exclusiva del comprador y del instalador. Antes de instalar los dispositivos, de conectarlos a la red eléctrica o de utilizarlos, lea atentamente las instrucciones y siga sus indicaciones. Declinamos cualquier responsabilidad derivada del uso o instalación inadecuados de los productos.
La modificación de los dispositivos, aunque sea de forma parcial, anula la aplicación de la garantía.
IMPORTANTE: antes de realizar cualquier operación de instalación o mantenimiento, se debe cortar la corriente de la red eléctrica.

1. ESPECIFICACIONES TÉCNICAS

Características de la tensión de alimentación: 230 VAC, 50-60 Hz
Temperaturas de funcionamiento: - 20 / + 40°
Instalación: sin tener que desmontar, con soporte externo y cable H05RN-F de 1,5 m de longitud, 3G1mm2
Materiales: aluminio de fundición y cristal templado
Sensor: incluye detector de movimiento por tecnología de infrarrojos, y mando a distancia con pila para ajustar los distintos modos

2. PRECAUCIONES DE INSTALACIÓN

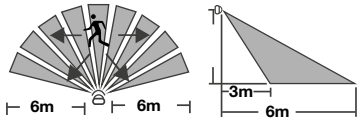

3. INSTALACIÓN

DE

WARNUNG: Die Installation muss von qualifizierten Fachleuten unter Einhaltung der geltenden Normen und Vorschriften durchgeführt werden. Es wird daran erinnert, dass der Käufer und Installateur die volle Verantwortung dafür tragen, dass die Produkte in einer Umgebung installiert werden, die mit den Normen und einschlägigen Regeln kompatibel und konform ist. Lesen und befolgen Sie die Anweisungen, bevor Sie die Produkte installieren, einschalten oder verwenden. Wir übernehmen keinerlei Haftung bei einer unsachgemäßen Durchführung oder Installation der Produkte.
Die Geräte dürfen weder gänzlich noch teilweise modifiziert werden, da anderenfalls der Garantieanspruch erlischt.
WICHTIG: Schalten Sie vor allen Installations- oder Wartungsarbeiten den Netzstrom ab.

1. TECHNISCHE SPEZIFIKATIONEN

Elektrische Eingangseigenschaften: 230 VAC, 50-60 Hz
Betriebstemperatur: - 20 / + 40°
Installation: ohne Demontage mit versetztem Sockel, 1,5 m verkabelt H05RN-F, 3G1mm2
Material: Aluminiumguss und Sicherheitsglas
Detektor: integrierter Bewegungsmelder, Infrarottechnologie mit Einstellung der verschiedenen Modi per Fernsteuerung (Fernsteuerung und Batterie im Lieferumfang enthalten).

2. INSTALLATIONSHINWEISE

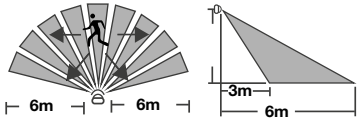

3. INSTALLATION

IT

ATTENZIONE: L'installazione deve essere effettuata da tecnici qualificati e nel rispetto delle norme e regolamentazioni in vigore. Si ricorda che l'acquirente e l'installatore sono le uniche persone responsabili della decisione di installare i prodotti all'interno di un ambiente che sia idoneo e conforme alle norme e alle procedure necessarie. Si prega di leggere e seguire le istruzioni prima di procedere all'installazione e di mettere in tensione o utilizzare i prodotti. Eventuali danni causati da montaggio e installazione inadeguati dei prodotti non rientrano nelle nostre responsabilità.
La garanzia si applica soltanto se i prodotti non vengono manomessi, anche solo parzialmente.
IMPORTANTE: Prima di procedere a qualunque operazione di installazione o di manutenzione, staccare sempre la corrente dell'impianto.

1. SPECIFICHE TECNICHE

Caratteristiche elettriche di ingresso: 230 VAC, 50-60 Hz
Temperature di funzionamento: - 20 / + 40°
Installazione: senza smontaggio con placca rimossa, cablato 1,5m H05RN-F 3G1mm2
Materiali: fonderia in alluminio e vetro temperato
Sensore: sensore di movimento integrato, tecnologia ad infrarossi con regolazione di diverse modalità mediante telecomando (telecomando e pila sono forniti).

2. PRECAUZIONI PER L'INSTALLAZIONE

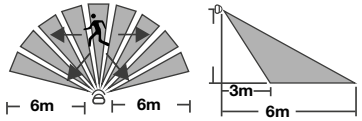

3. INSTALLAZIONE

1

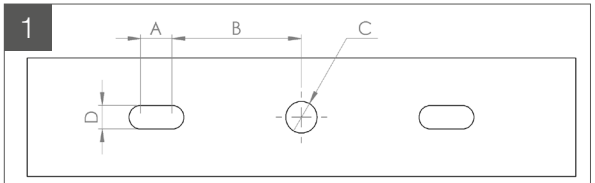

	A	B	C	D
10W	15	27,2	Ø8,5	8,5
20W	15	37	Ø8,5	8,5
30W	15	37	Ø8,5	8,5
50W	15	52	Ø8,5	8,5

2

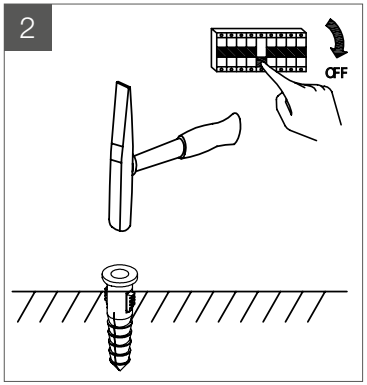

3

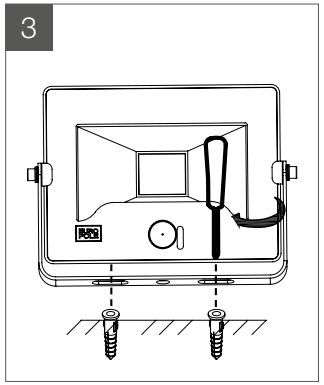

4

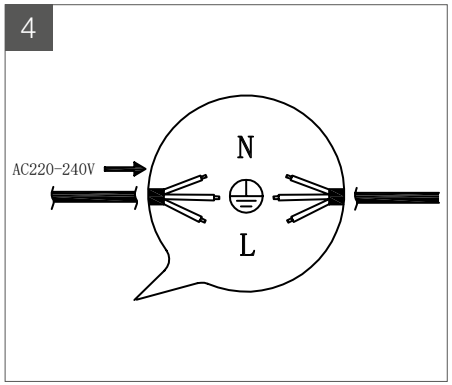

5

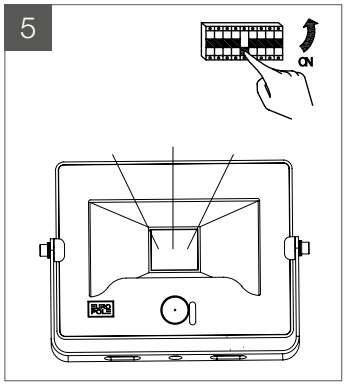

6 **Encendido del foco / Scheinwerfer einschalten / Accendere il proiettore**

Alcance del mando a distancia: <2 m / Reichweite der Fernsteuerung < 2 m / Raggio del telecomando <2m

Para utilizar el mando a distancia, espere de 12 a 15 segundos después de conectar el proyector/ Nach dem Anschluss des Strahlers 12 bis 15 Sek. warten, bevor die Fernbedienung benutzt werden kann/ Il telecomando funziona soltanto dopo aver alimentato la lampada per 12-15 secondi

Antes de programarlo, encender el foco con la tecla «ON» / Scheinwerfer vor der Programmierung durch Drücken von „ON" (EIN) einschalten / Prima di programmare, accendere il proiettore premendo su "ON"

7 **Programación del foco / Programmierung des Scheinwerfers / Programmare ora il proiettore:**

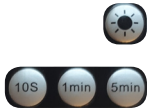

Modo día: El foco se enciende de día o de noche si la iluminación es <2000 lux y si detecta una persona, un animal o un vehículo en movimiento **Tagmodus**: Der Strahler schaltet sich sowohl bei Nacht als auch bei Tag an, wenn die Beleuchtung <2000 Lux beträgt oder wenn eine Person, ein Tier oder ein sich bewegendes Fahrzeug gemeldet wird. **Modalità giorno**: Il faro si accende di giorno o di notte se l'illuminazione è <2000Lux e se rileva una persona, un animale o un veicolo in movimento
Ajuste del temporizador: 10 s, 1 min o 5 min / **Einstellung der Verzögerungszeit**: 10 s, 1 min oder 5 min / **Regolazione del ritardo**: 10S, 1 min o 5min

Modo Noche: El foco se enciende si la intensidad de la iluminación ambiente es <100±50Lux, y detecta a una persona, animal o vehículo en movimiento. / **Nachtmodus**: Der Scheinwerfer schaltet sich ein, wenn das Umgebungslicht <100±50Lux beträgt und die Bewegung einer Person, eines Tiers oder eines Fahrzeugs erkannt wird. / **Modalità notte**: Il proiettore si accende se l'illuminazione è inferiore a <100±50Lux e se viene individuato un soggetto, un animale o un veicolo in movimento.

ON: El foco se enciende durante 2 horas o hasta la siguiente operación de programación / **EIN**: Der Scheinwerfer leuchtet 2 h bzw. bis zum nächsten Programmiervorgang. / **ON**: Il proiettore rimane acceso per 2 ore oppure finché non verrà effettuata la successiva operazione di programmazione
OFF: Apagado del foco: / **AUS**: Ausschalten des Scheinwerfers / **OFF**: Spegnere il proiettore

REFERENCIAS CORRESPONDIENTES / REFERENZEN / RELATIVI INDICI

	10W	20W	30W	50W
●	49010	49020	49030	49050
	49011	49021	49031	49051
○	49110	49120	49130	49150
	49111	49121	49131	49151