# NOTICE

EUROPOLE SOLUTIONS LUMINEUSES

Lisez attentivement les instructions avant installation. Laissez une copie aux utilisateurs et personnes de maintenance pour une future consultation.

# SET'IN 3 SLIM

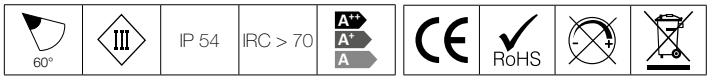


## AVERTISSEMENT

- Le raccordement des appareils doit être réalisé en câble souple type HO5RN-F.
- L'installation doit être réalisée par des personnes qualifiées en respectant les normes et règlementations en vigueur. Il est rappelé que la décision d'installation des produits dans un environnement compatible et conforme aux normes et règles de l'art, est de la responsabilité pleine et entière de l'acheteur et de l'installateur.
- Lisez et respectez les instructions avant d'installer, de mettre sous tension ou d'utiliser les produits. Nous déclinons toute responsabilité résultant d'une mise en œuvre ou d'une installation inappropriée des produits.
- Les appareils ne doivent pas être modifiés, même partiellement, faute de quoi la garantie ne pourra s'appliquer.
- Ne jamais intervenir sous la pluie ou par temps de brouillard
- **IMPORTANT : Toujours couper le courant au niveau du réseau avant chaque opération d'installation ou de maintenance.**
- Le produit n'est pas compatible avec l'immersion complète et ne doit pas être utilisé pour éclairer un bassin ou une piscine. Les produits électriques usagés ne doivent pas être jetés avec les ordures ménagères et devront être déposés dans les aménagements spécifiques prévues pour leur recyclage.
- Ne modifiez pas le produit en y ajoutant du silicone ou autre matériel de colmatage.

## 1. SPÉCIFICATIONS TECHNIQUES

**Flux lumineux :** 37 lm
**Températures de couleur :** 3000 K, 4000 K
**Puissance nominale :** 2 W
**Nombre de LED :** 8
**Optique :** 60°
**Durée de vie :** 20 000 h (L 70 -> Ta = 25°C)
**Caractéristiques électriques d'entrée :** 24 VDC
**Températures de fonctionnement :** - 20 / + 40°
**Installations :** encastré mur
**Matériaux :** corps aluminium et diffuseur en polycarbonate

## 2. DIMENSIONS

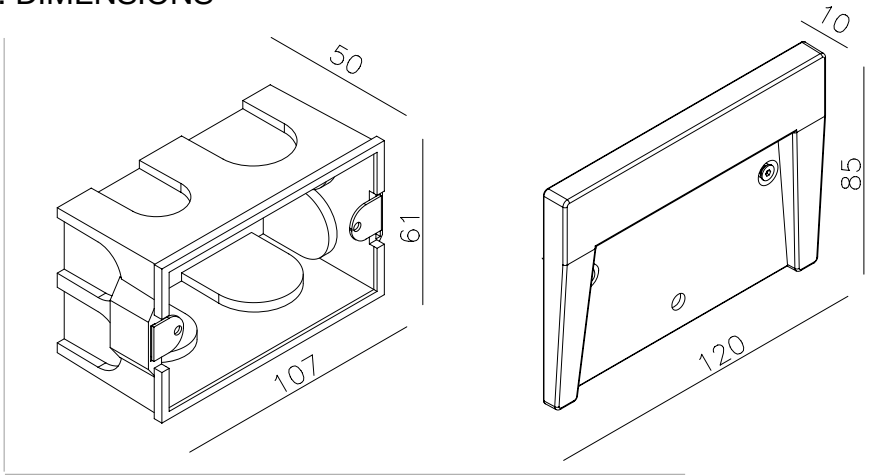


pot d'encastrement + spot



EUROPOLE - 19, avenue ZAC de Chassagne - 69360 TERNAY - Tél. : +33 (0)4 72 49 80 49 - Fax : +33 (0)4 72 24 73 42 - www.europole.net

## 3. INSTALLATION

1. Enlever le produit de son emballage avec soin.
2. Contrôler l'intégrité du produit avant utilisation.
3. Pour une installation dans béton, mur, brique ou pierre.
   Réaliser une réservation pour intégrer le pot aux dimensions 107 x 61 x 50 mm.
4. Pour une installation sans pot d'encastrement  dans support type placo, réaliser un trou de découpe de 85 x 120 mm.

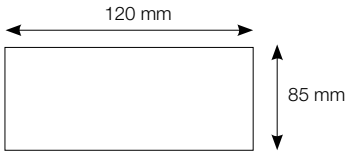


5. Raccorder correctement les câbles (rouge = conducteur de phase, noir = conducteur neutre) à l'alimentation 24 VDC.
6. Mettre le produit sous tension et vérifier son bon fonctionnement.

## 4. ENTRETIEN / NETTOYAGE

1. L'installation et la maintenance doivent être effectuées par des personnes qualifiées en respectant les normes et règlementations en vigueur.
2. N'utiliser pas de nettoyeur haute pression.
4. Ne pas utiliser de produits chimiques ou de nettoyant corrosif pour nettoyer l'appareil.
5. Si le câble extérieur souple ou le cordon du luminaire est endommagé, il doit être remplacé exclusivement par le fabricant ou par une personne qualifiée afin d'éviter tout danger.

Pour toutes autres questions, veuillez nous contacter.